PURIX PRO

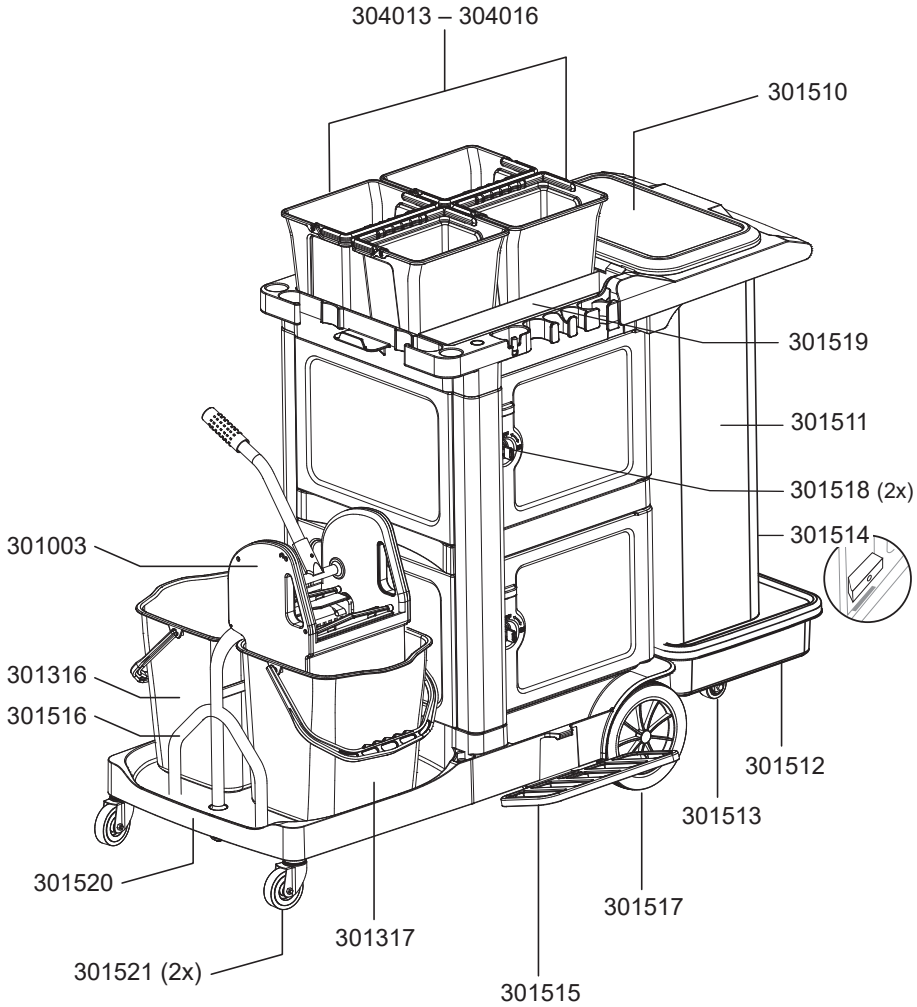

N° article.	Description
	pièces de rechange pour aspirateur à sec PuriX PRO
301003	presse-serpillère
301316	seau 17 litres, gris, anse rouge
301317	seau 17 litres, gris, anse bleu
301510	support avec couvercle
301511	sac à linge, gris
301512	kit de réservoir
301513	roulette orientable pour kit de réservoir
301514	levier de fermeture pour kit de réservoir
301515	dépôt de mop, pliable
301516	support presse-serpillère
301517	roue
301518	serrure avec clé
301519	tri / compartiment de côté
301520	plaque de base
301521	roulette orientable
304013	seau 5 litres, gris, anse bleu
304014	seau 5 litres, gris, anse rouge
304015	seau 5 litres, gris, anse vert
304016	seau 5 litres, gris, anse jaune

	pièces de rechange pour aspirateur à sec PuriX PRO
301003	presse-serpillère
301197	kit de réservoir 3 compartiments
301198	kit de réservoir 4 compartiments
301515	dépôt de mop, pliable
301034	panneau d‘avertissement (UE=10 pcs.)
302015	panneau d‘avertissement international (UE=10 pcs.)